МВ 102 К бежевая



Приточно-вытяжные колпаки

• Материал корпуса: Пластик

	Единица измерения	МВ 102 К бежевая
Размер подключаемого воздуховода	мм	100

Размеры

B	H	L	L2
154	110	15	87

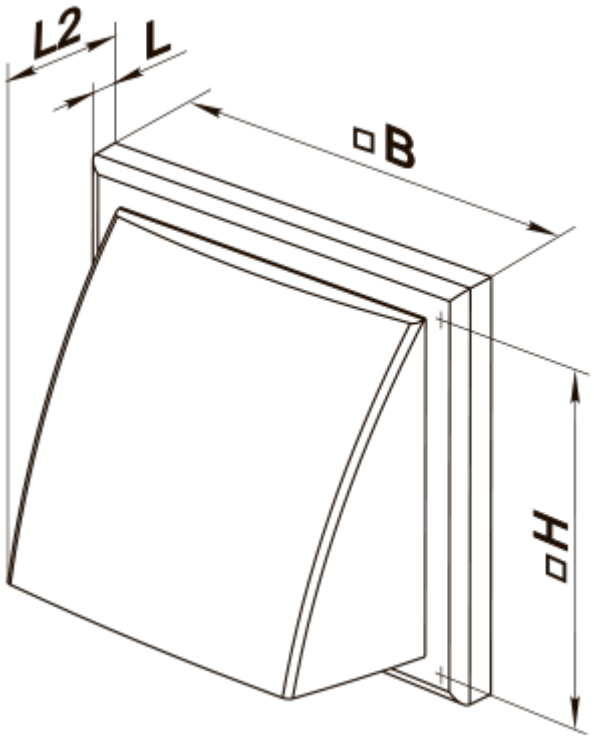
L2
L
B
H