MB 102 K

Приточно-вытяжные колпаки

• Материал корпуса: Пластик



	Единица измерения	MB 102 K
Размер подключаемого воздуховода	мм	100

Размеры

B	H	L	L2
154	110	15	87

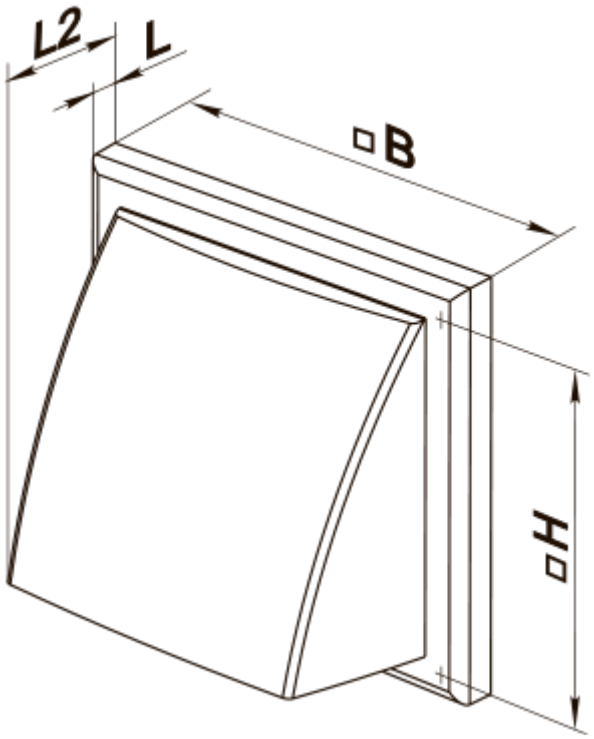
L2
L
B
H