MB 102 B ACA



Приточно-вытяжные колпаки

• Материал корпуса: АСА Пластик

	Единица измерения	MB 102 B ACA

Размеры

B	H	L	L1	L2	D
154	110	15	45	87	100

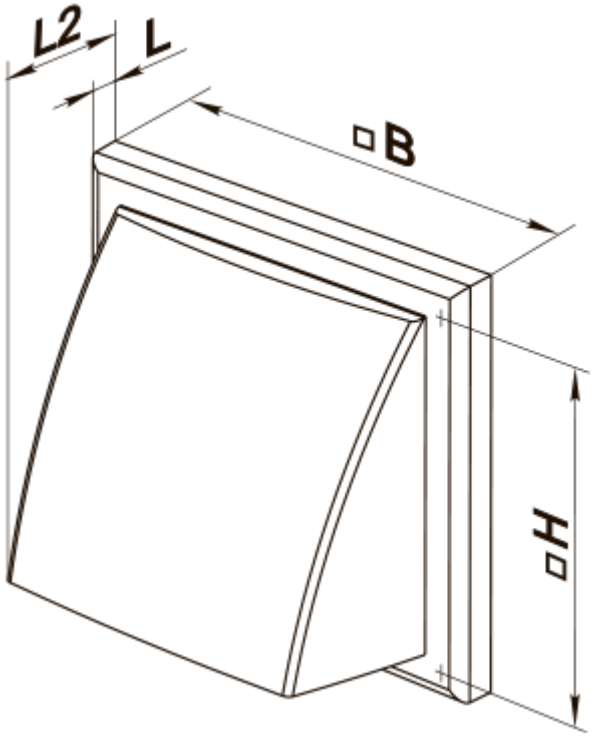
L2
L
B
H

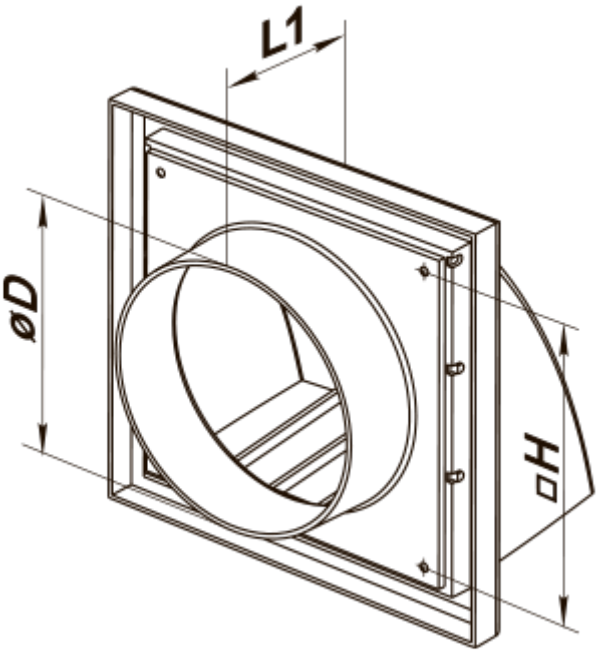
L1
øD
H