МВ 102 ВК АБС серая

Приточно-вытяжные колпаки

• Материал корпуса: Пластик



	Единица измерения	МВ 102 ВК АБС серая
Размер подключаемого воздуховода	мм	100

Размеры

B	H	L	L1	L2	D
154	110	15	45	87	100

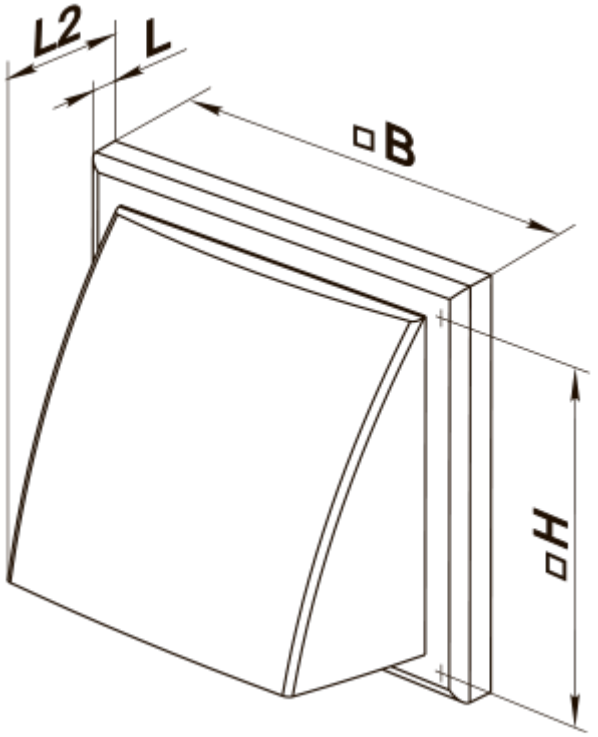
L2
L
B
H

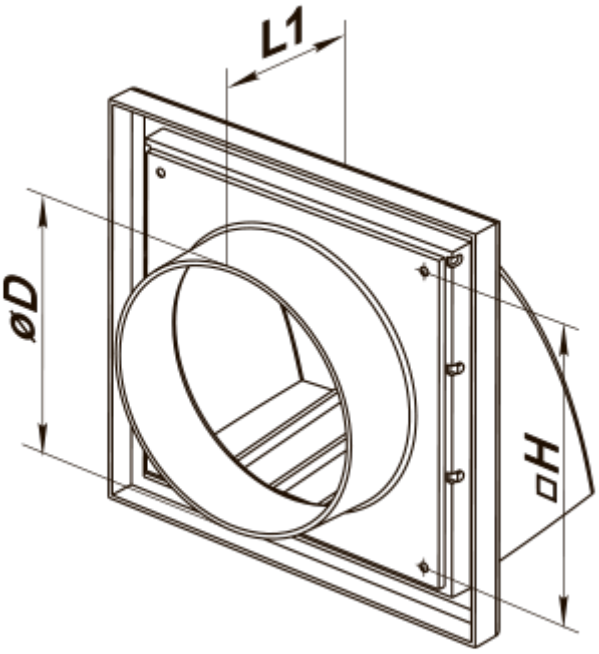
L1
øD
H