# МВ 102 ВК терракота

Приточно-вытяжные колпаки

• Материал корпуса: Пластик

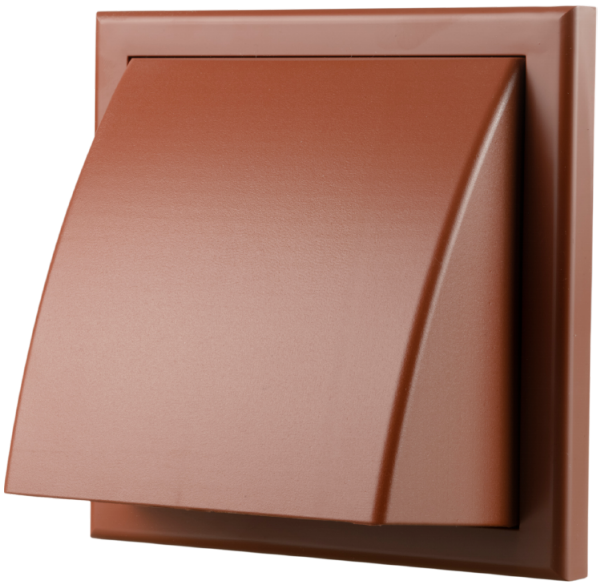

| | Единица измерения | МВ 102 ВК терракота |
|---|---|---|
| Размер подключаемого воздуховода | мм | 100 |

## Размеры

| B | H | L | L1 | L2 | D |
|---|---|---|---|---|---|
| 154 | 110 | 15 | 45 | 87 | 100 |

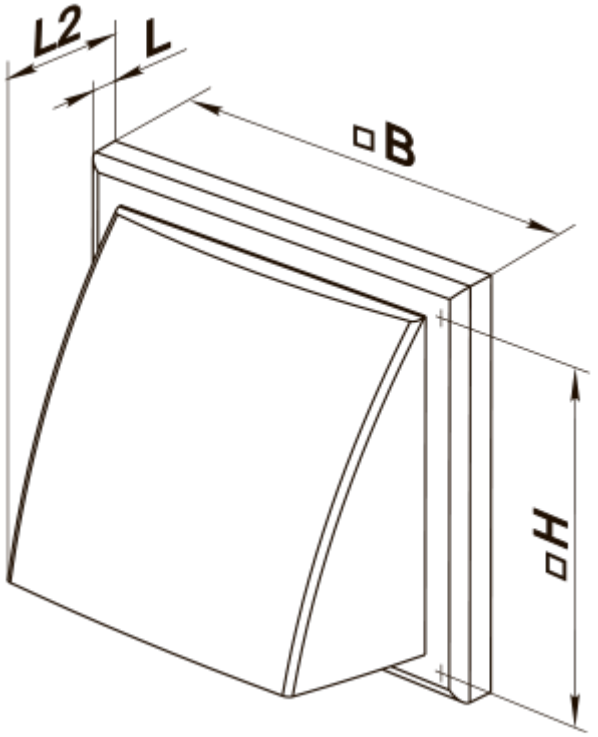
L2
L
B
H

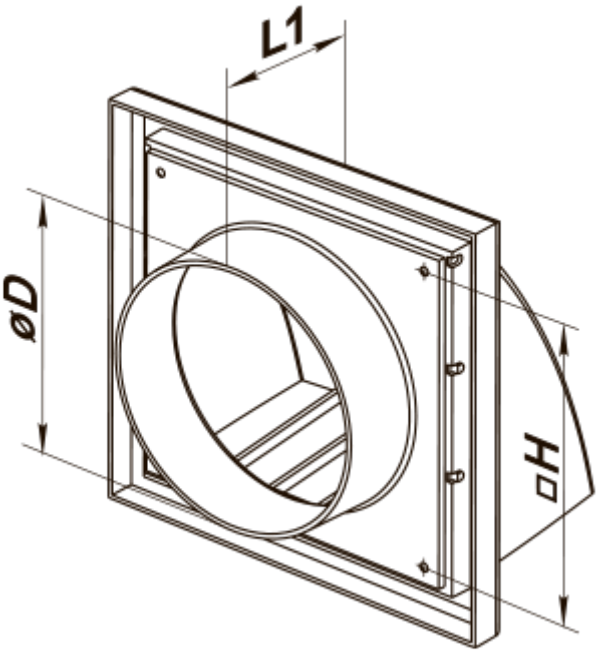
L1
øD
H