МВ 102 ВУ



Приточно-вытяжные колпаки

• Материал корпуса: Пластик

	Единица измерения	МВ 102 ВУ
Размер подключаемого воздуховода	мм	100

Размеры

B	H	L	L1	L2	D
154	110	15	39	87	100, 125, 55 x 110

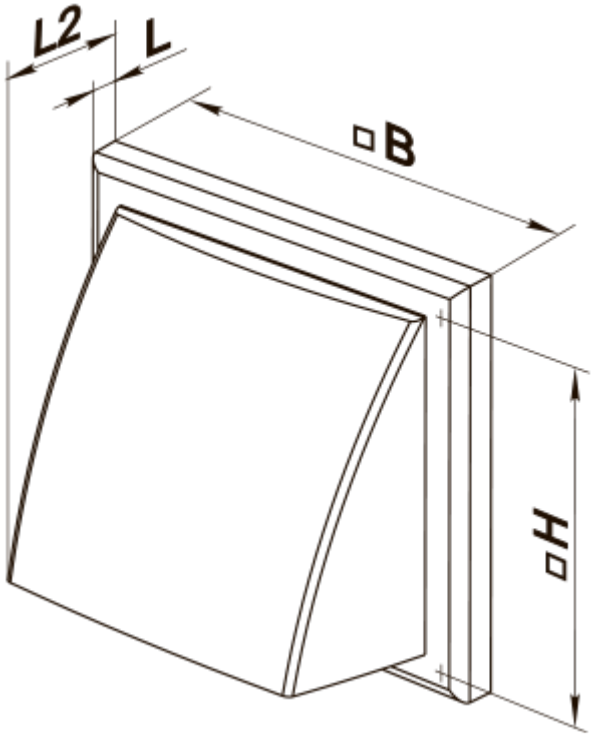
L2
L
B
H

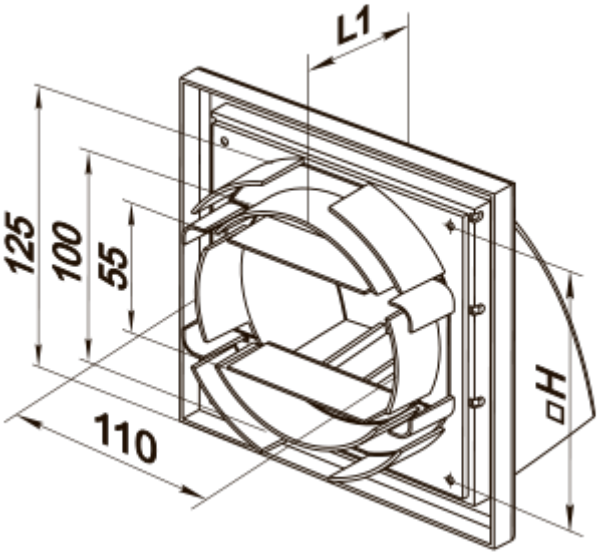
L1
125
100
55
110
H