MB 103 c



Пластиковые решетки с наклоненными ламелями, двухэлементные, в модификациях с фланцем

• Материал корпуса: Пластик
• Дополнительные опции решеток: Антимоскитная сетка

	Единица измерения	MB 103 c

Размеры

B	H	B1	H1	L
156	151	110	95	18

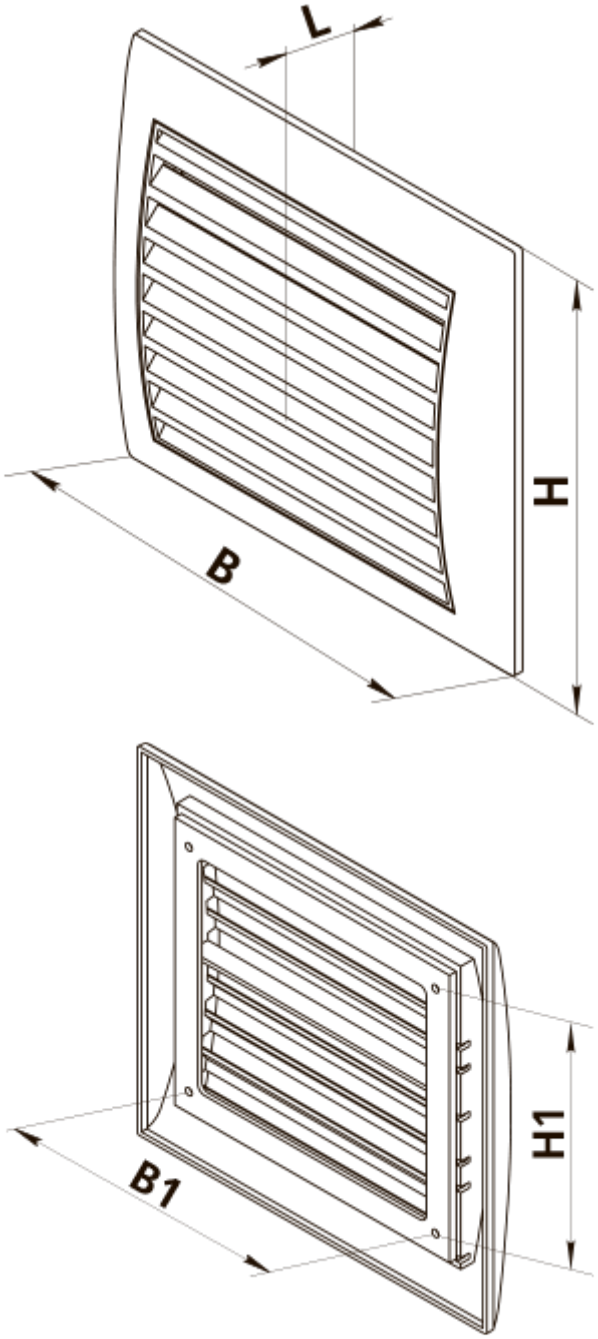
L
H
B
H1
B1