МВ 103 Вс

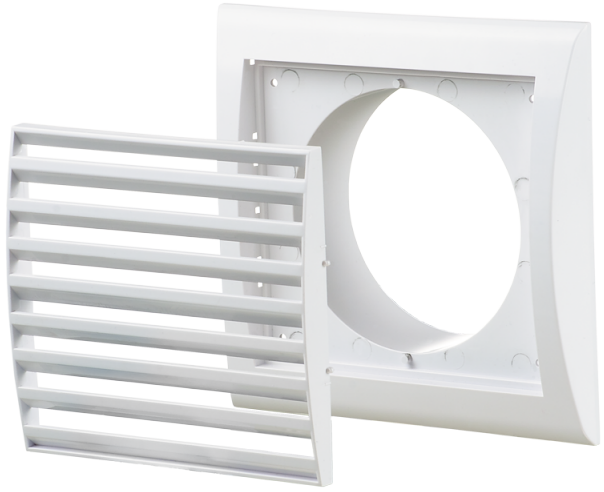

Пластиковые решетки с наклоненными ламелями, двухэлементные, в модификациях с фланцем

• Материал корпуса: Пластик
• Дополнительные опции решеток: Антимоскитная сетка

	Единица измерения	МВ 103 Вс
Размер подключаемого воздуховода	мм	100

Размеры

B	H	B1	H1	L	L1	D
156	151	110	95	18	35	100

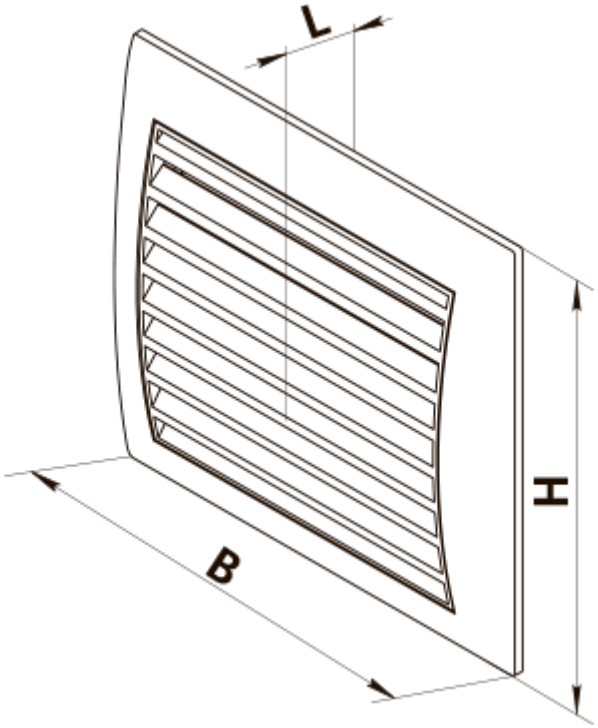
L
H
B

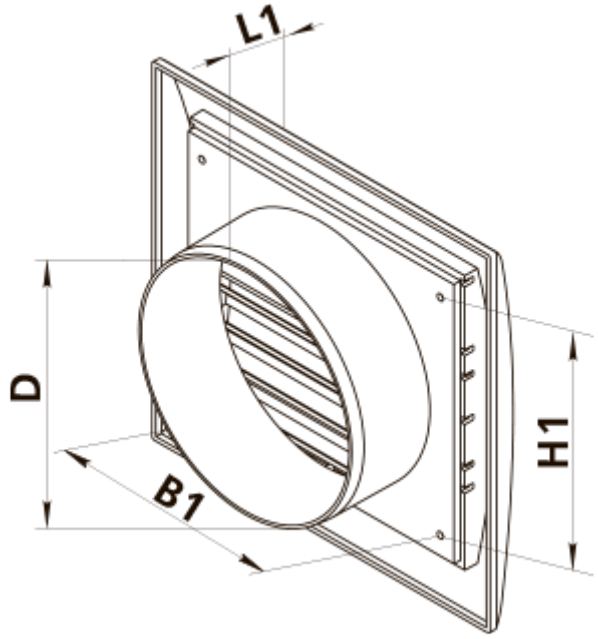
L1
D
H1
B1