МВ 120 КВс

Вытяжные решетки пластиковые

• Материал корпуса: Пластик

	Единица измерения	МВ 120 КВс
Размер подключаемого воздуховода	мм	120

Размеры
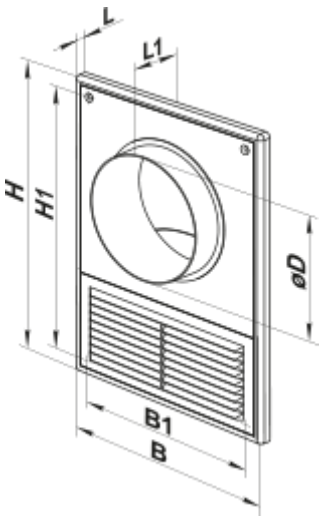
B	H	B1	H1	D	L1	L
182	252	160	226	120	75	10