МВ 120 В

Приточно-вытяжные решетки пластиковые

• Материал корпуса: Пластик

	Единица измерения	МВ 120 В
Размер подключаемого воздуховода	мм	125

Размеры
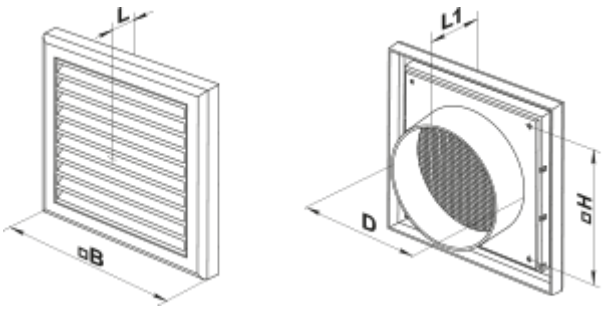
B	H	L	L1	D
186	142	15	45	125