МВ 120 ВНЖ

Вытяжные решетки пластиковые

• Материал корпуса: Пластик

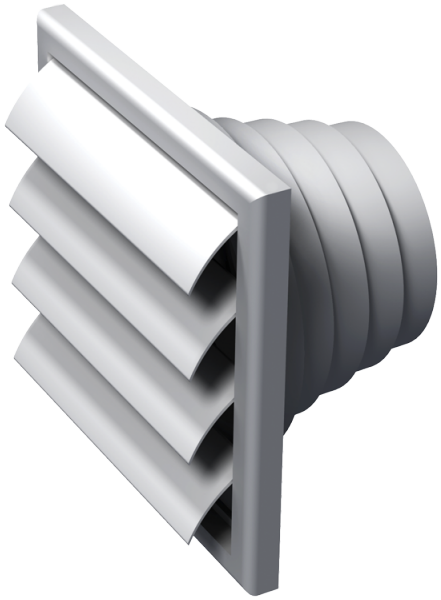

	Единица измерения	МВ 120 ВНЖ
Размер подключаемого воздуховода	мм	100

Размеры
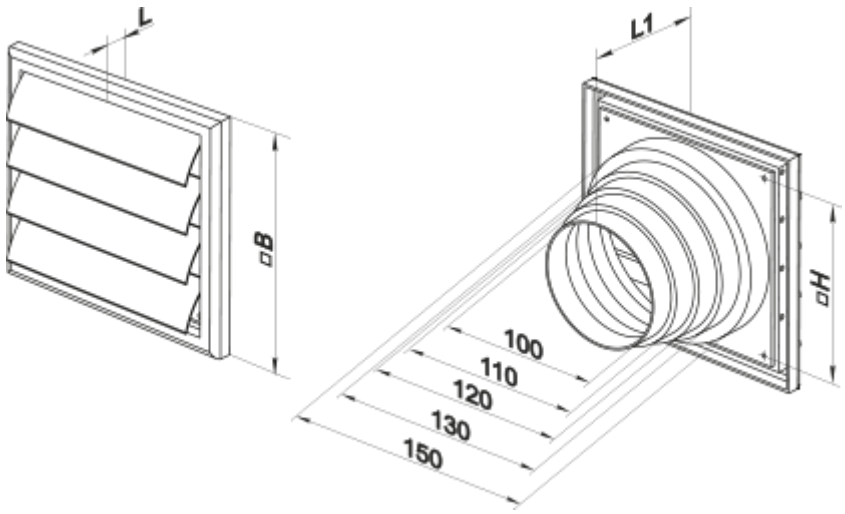
B	H	L	L1	D
186	142	15	115	100, 110, 120, 130, 150