МВ 121 ВНРс

Приточно-вытяжные решетки пластиковые

• Материал корпуса: Пластик

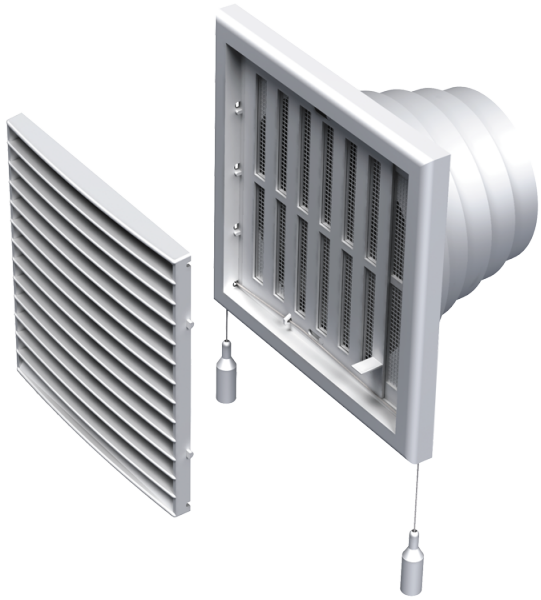

	Единица измерения	МВ 121 ВНРс
Размер подключаемого воздуховода	мм	100

Размеры
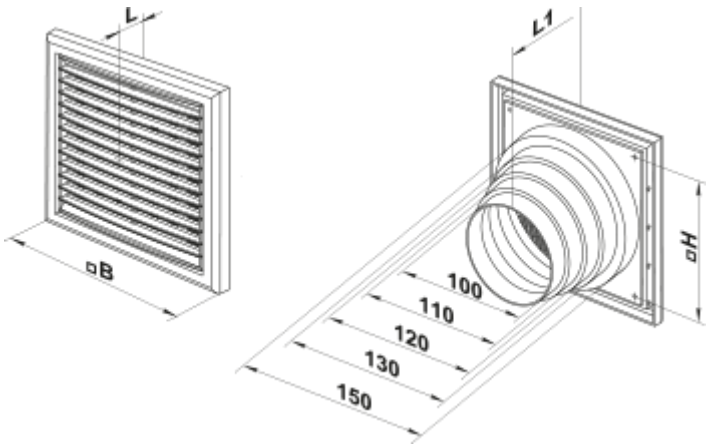
B	H	L	L1	D
186	142	19	119	100-150