МВ 122 К бежевая



Приточно-вытяжные колпаки

• Материал корпуса: Пластик

	Единица измерения	МВ 122 К бежевая
Размер подключаемого воздуховода	мм	120

Размеры

B	H	L	L2
186	142	15	101

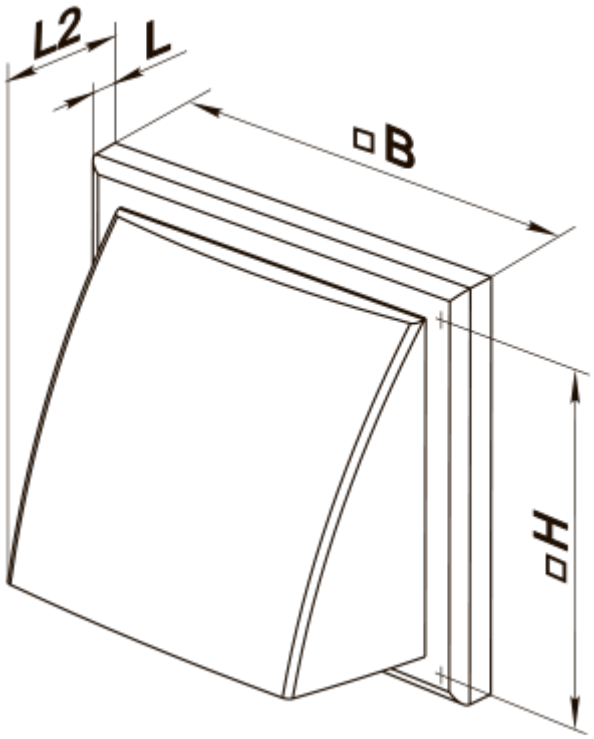
L2
L
B
H