# MB 122 B ACA



Приточно-вытяжные колпаки

• Материал корпуса: ACA Пластик

| | Единица измерения | MB 122 B ACA |
|---|---|---|

## Размеры

| B | H | L | L1 | L2 | D |
|---|---|---|---|---|---|
| 186 | 142 | 15 | 45 | 101 | 125 |

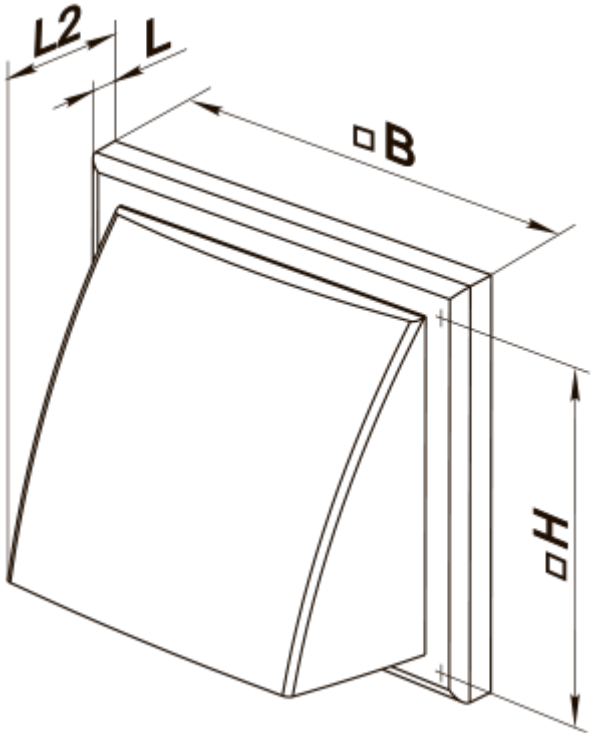
L2
L
B
H

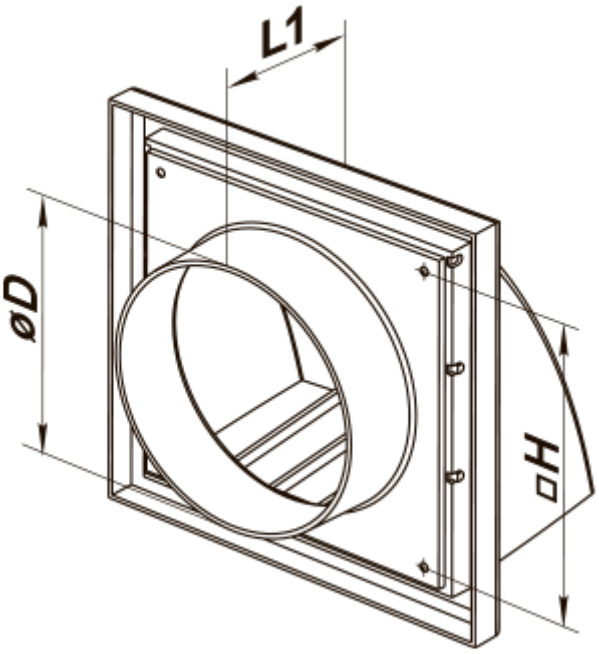
L1
øD
H