МВ 122 ВК бежевая

Приточно-вытяжные колпаки

• Материал корпуса: Пластик



	Единица измерения	МВ 122 ВК бежевая
Размер подключаемого воздуховода	мм	120

Размеры

B	H	L	L1	L2	D
186	142	15	45	101	125

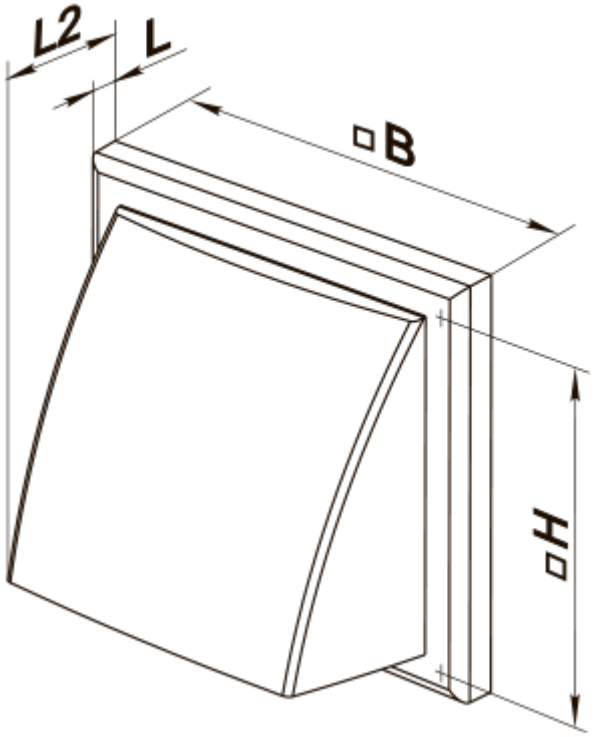
L2
L
B
H

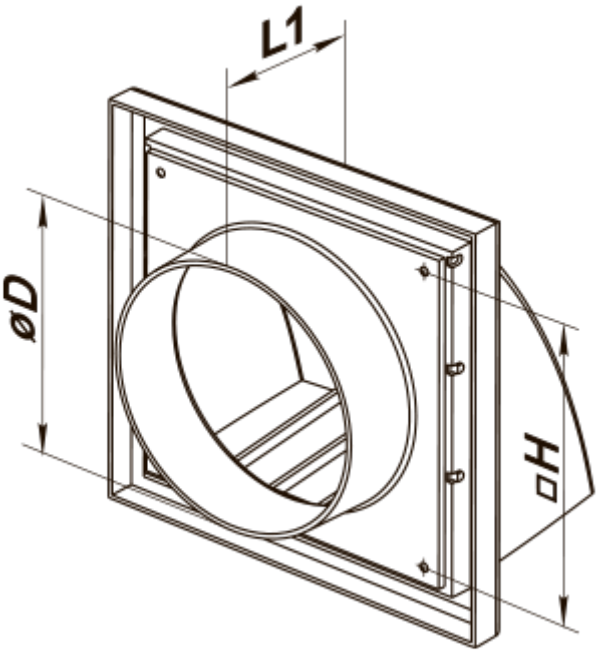
L1
øD
H