МВ 122 ВНК

Приточно-вытяжные колпаки

• Материал корпуса: Пластик



	Единица измерения	МВ 122 ВНК
Размер подключаемого воздуховода	мм	120

Размеры

B	H	L	L1	L2	D
186	142	15	115	101	100, 110, 120, 130, 150

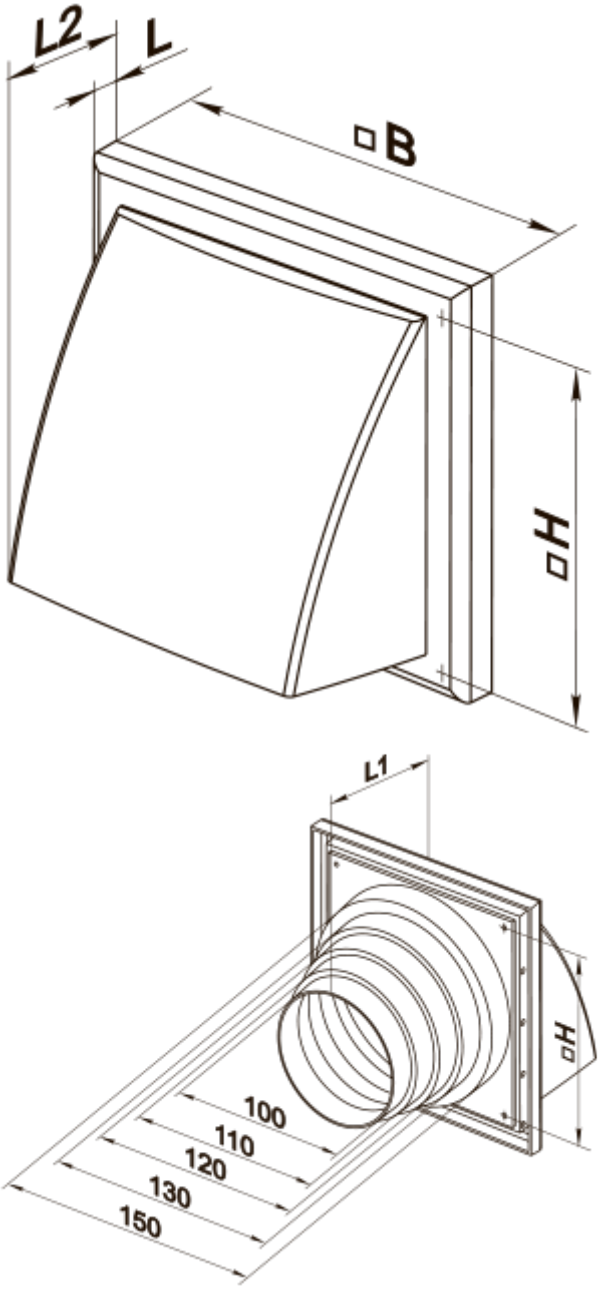
L2
L
B
H
L1
H
100
110
120
130
150