МВ 125 бВ АСА

Приточно-вытяжные решетки пластиковые

- Материал корпуса: Пластик

	Единица измерения	МВ 125 бВ АСА
Размер подключаемого воздуховода	мм	125

Размеры

L	B	D1	D
29	148	125	160

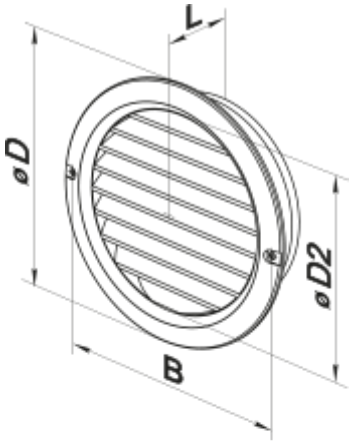
L
øD
øD2
B

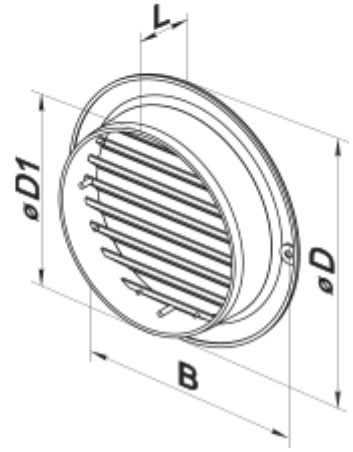
L
øD1
øD
B