# МВ 125 бВ

Приточно-вытяжные решетки пластиковые

• Материал корпуса: Пластик

| | Единица измерения | МВ 125 бВ |
|---|---|---|
| Размер подключаемого воздуховода | мм | 125 |

## Размеры
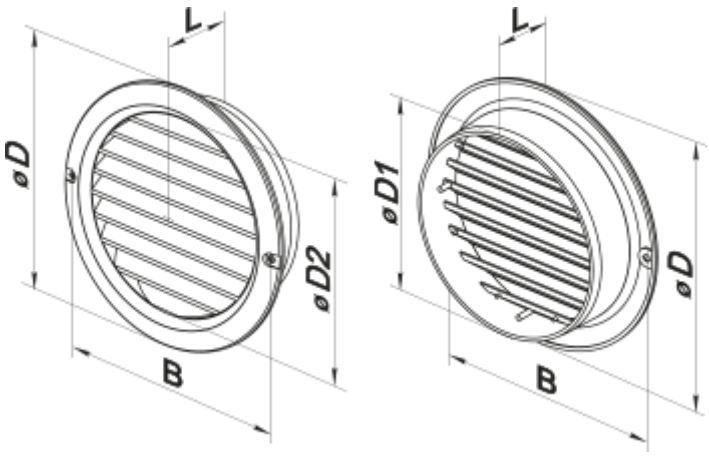
| L | B | D1 | D |
|---|---|---|---|
| 29 | 148 | 125 | 160 |