МВ 125 бВРД

Приточно-вытяжные решетки пластиковые

• Материал корпуса: Пластик

	Единица измерения	МВ 125 бВРД
Размер подключаемого воздуховода	мм	100

Размеры
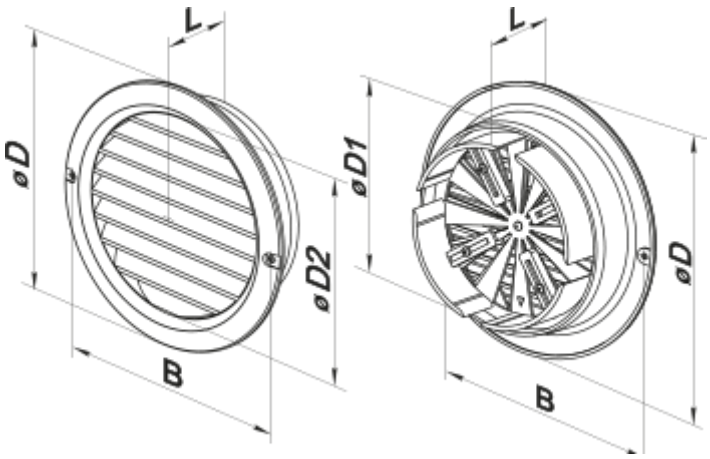
L	B	D1	D
45	148	100-125	160