МВ 125 бВРс

Приточно-вытяжные решетки пластиковые

• Материал корпуса: Пластик

	Единица измерения	МВ 125 бВРс
Размер подключаемого воздуховода	мм	125

Размеры
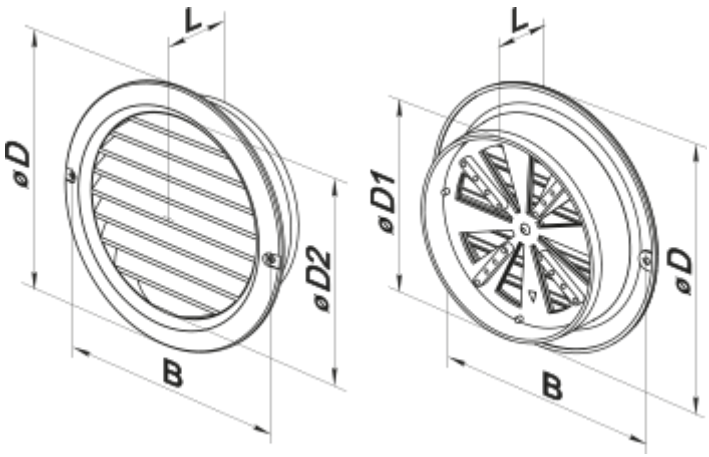
L	B	D1	D
29	148	125	160