MB 125 K

Вытяжные решетки пластиковые

• Материал корпуса: Пластик

	Единица измерения	MB 125 K
Размер подключаемого воздуховода	мм	125

Размеры
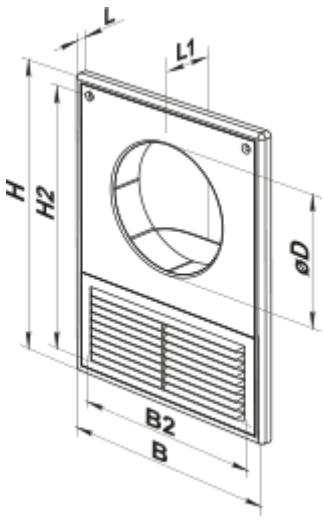
B	H	B2	H2	D	L	L1
182	252	160	226	125	10	45