МВ 126 ВД

Приточно-вытяжные решетки пластиковые

• Материал корпуса: Пластик

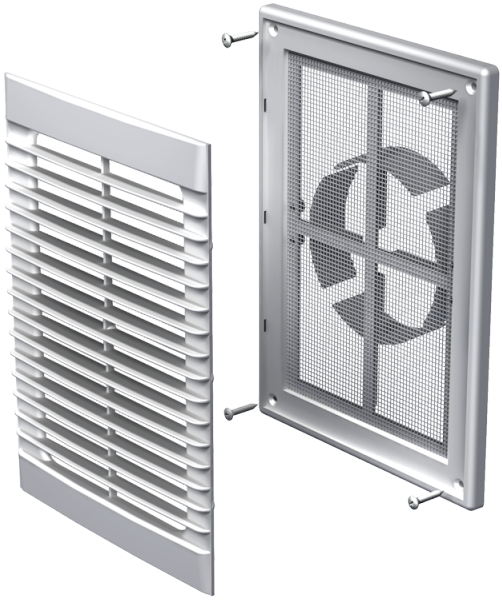

	Единица измерения	МВ 126 ВД
Размер подключаемого воздуховода	мм	100

Размеры
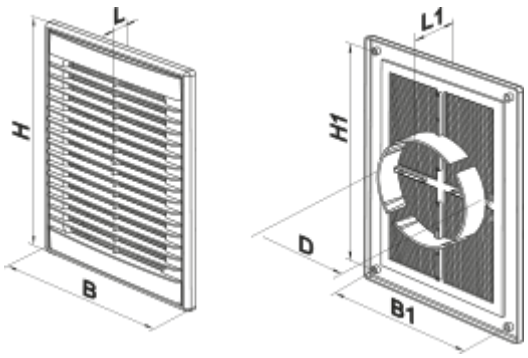
H	B	L	L1	H1	B1	D
251	182	19.5	45	226	157	100-150