МВ 150 бВРД АСА

Приточно-вытяжные решетки пластиковые

• Материал корпуса: Пластик

	Единица измерения	МВ 150 бВРД АСА
Размер подключаемого воздуховода	мм	150

Размеры

L	B	D1	D
45	176	100-150	200

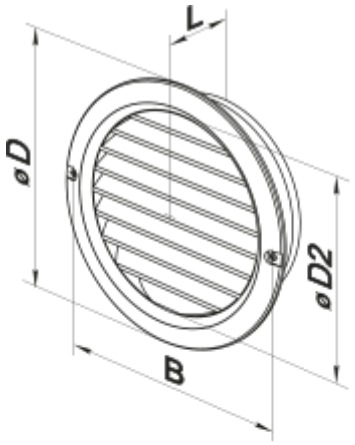
L
øD
øD2
B

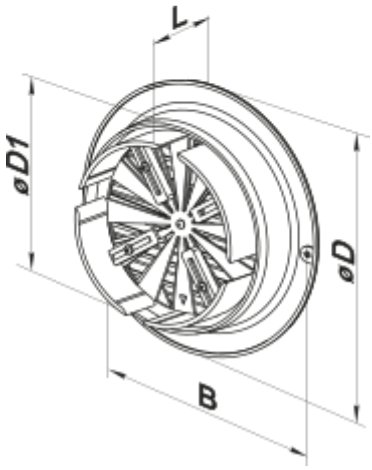
L
øD1
øD
B