МВ 150 бВс АСА

Приточно-вытяжные решетки пластиковые

- Материал корпуса: Пластик

	Единица измерения	МВ 150 бВс АСА
Размер подключаемого воздуховода	мм	150

Размеры

L	B	D1	D
29	176	150	200

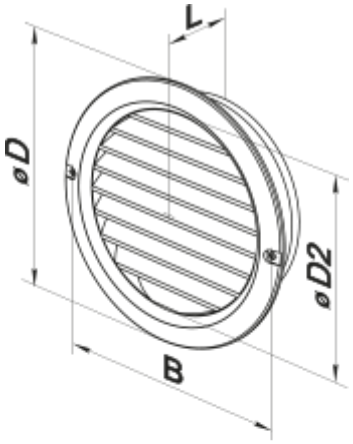
L
øD
øD2
B

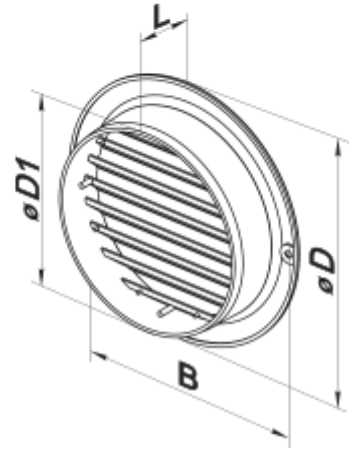
L
øD1
øD
B