МВ 150 бВс

Приточно-вытяжные решетки пластиковые

• Материал корпуса: Пластик

	Единица измерения	МВ 150 бВс
Размер подключаемого воздуховода	мм	150

Размеры
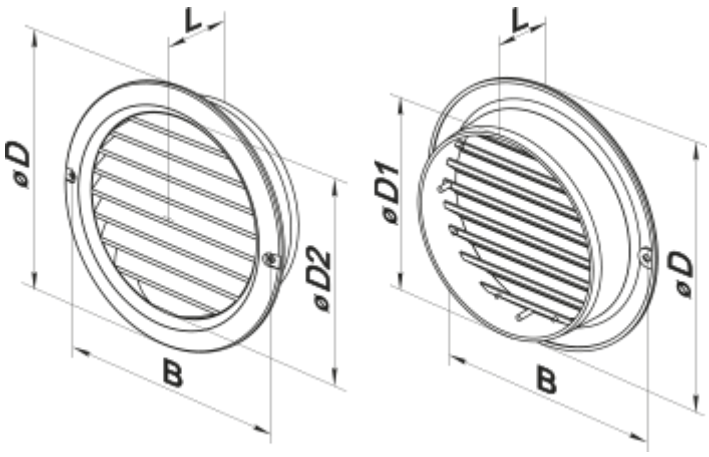
L	B	D1	D
29	176	150	200