MB 150 B ACA

Приточно-вытяжные решетки пластиковые

• Материал корпуса: Пластик

	Единица измерения	MB 150 B ACA

Размеры
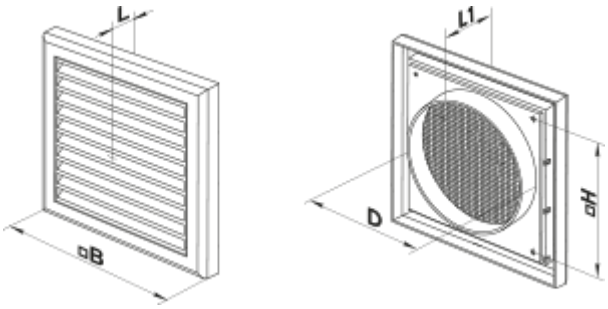
B	H	L	L1	D
186	142	15	50	150