MB 150

Приточно-вытяжные решетки пластиковые

• Материал корпуса: Пластик

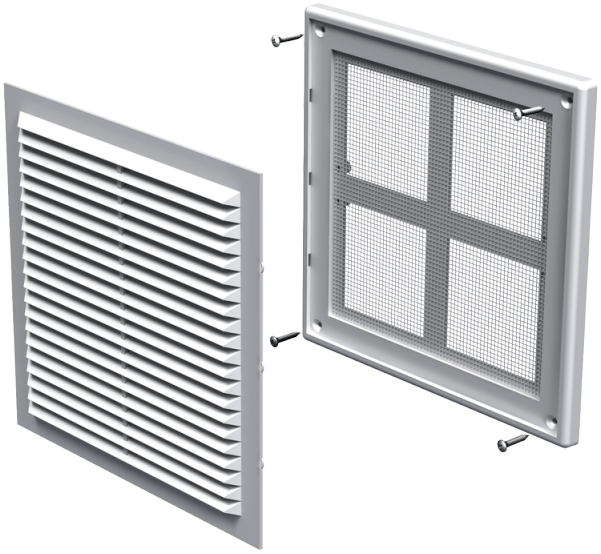

	Единица измерения	MB 150

Размеры
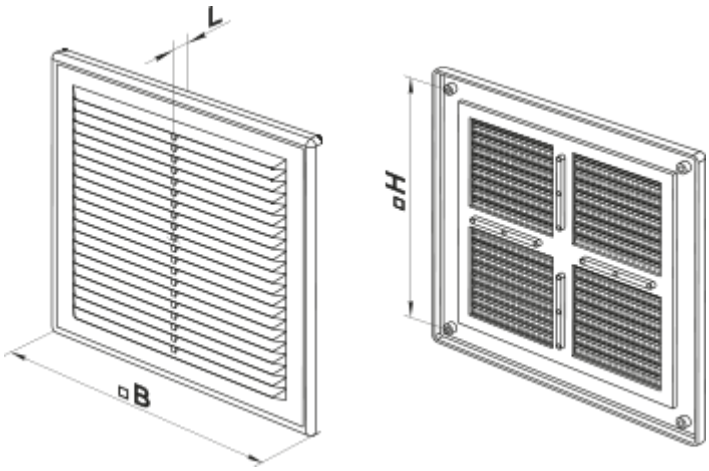
B	H	L
204	179	16