MB 152 B ACA



Приточно-вытяжные колпаки

• Материал корпуса: АСА Пластик

	Единица измерения	MB 152 B ACA

Размеры

B	H	L	L1	L2	D
186	142	15	50	101	150

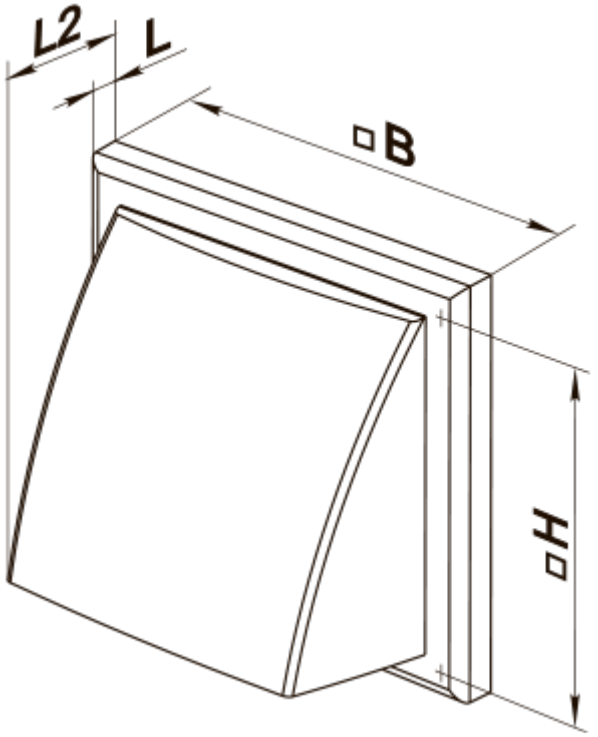
L2
L
B
H

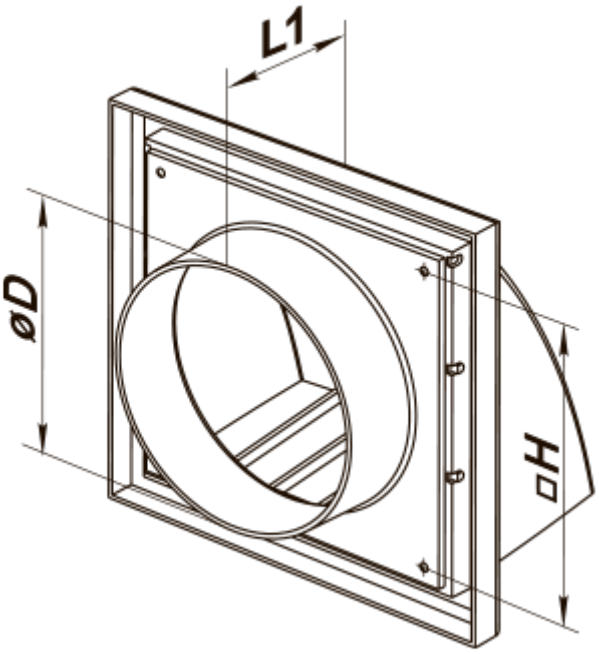
L1
øD
H