# МВ 152 ВК серая



Приточно-вытяжные колпаки

• Материал корпуса: Пластик

| | Единица измерения | МВ 152 ВК серая |
|---|---|---|
| Размер подключаемого воздуховода | мм | 150 |

## Размеры

| B | H | L | L1 | L2 | D |
|---|---|---|---|---|---|
| 186 | 142 | 15 | 50 | 101 | 150 |

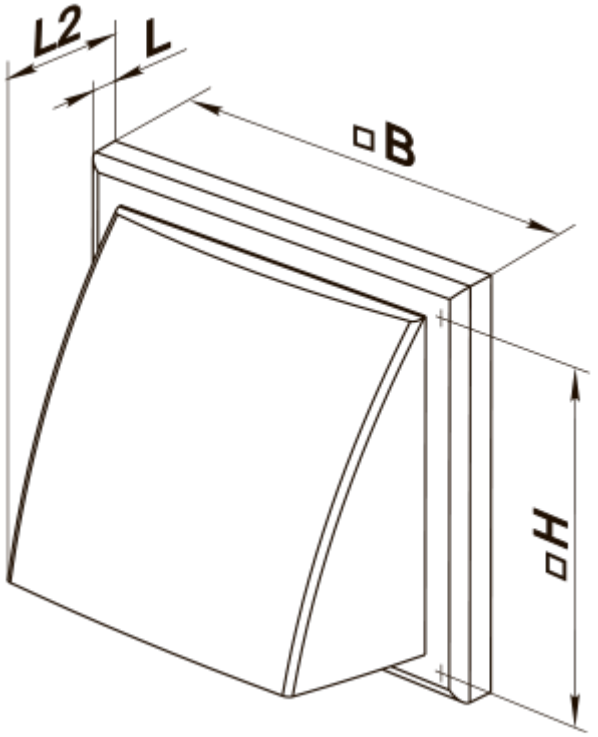
L2
L
B
H

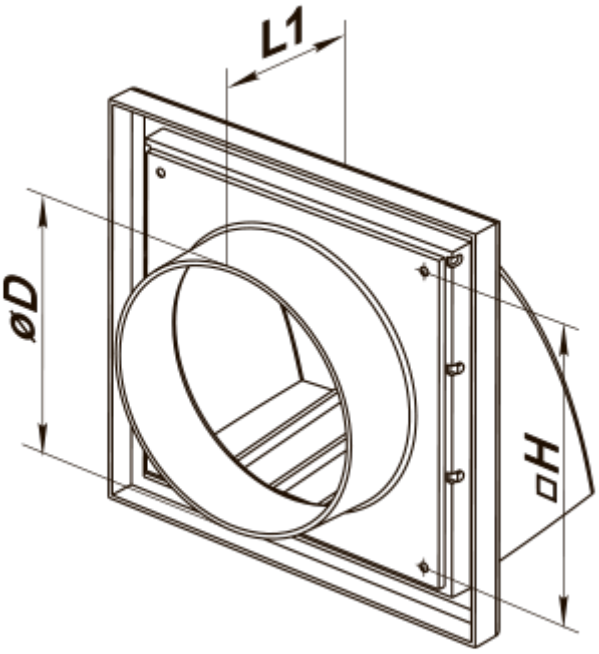
L1
øD
H