МВ 200 ПФ

Приточно-вытяжные диффузоры пластиковые

• Материал корпуса: Пластик

	Единица измерения	МВ 200 ПФ
Размер подключаемого воздуховода	мм	200

Размеры
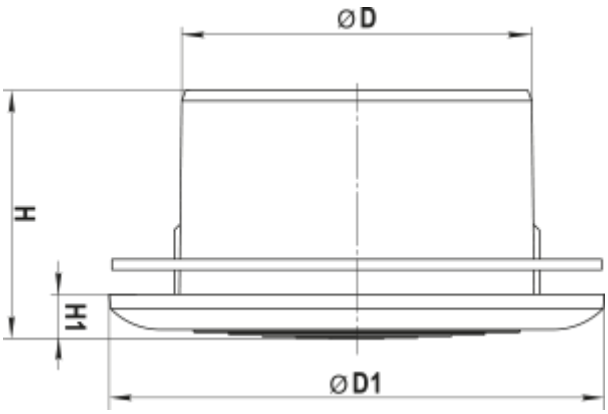
D	D1	H	H1
200	240	72	14.5