MB 250/150 B ACA

Приточно-вытяжные решетки пластиковые

• Материал корпуса: Пластик

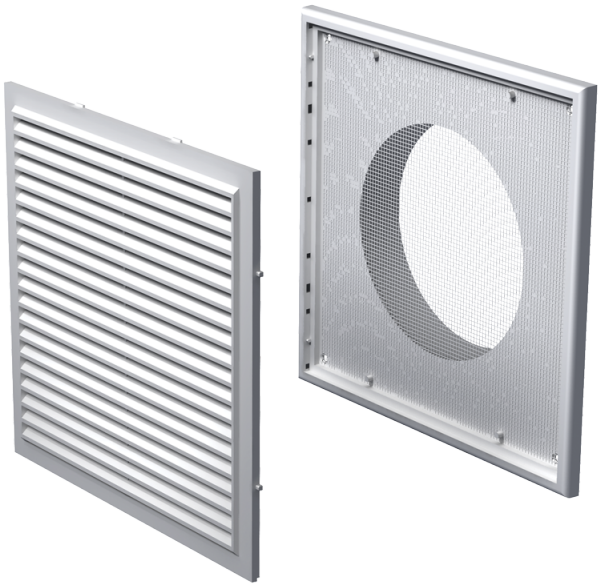

	Единица измерения	MB 250/150 B ACA
Размер подключаемого воздуховода	мм	150

Размеры
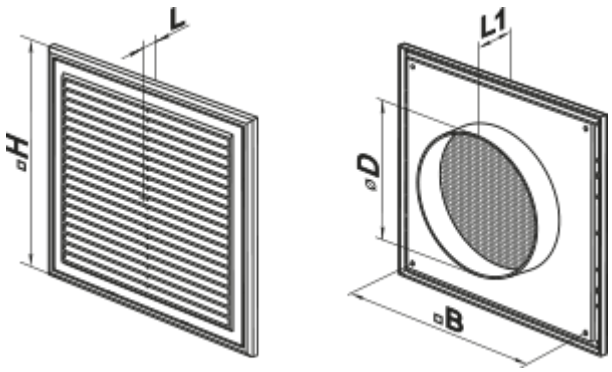
B	H	L	L1	D
250	214	14	44	150