МВ 250/200 ВЖ

Вытяжные решетки пластиковые

- Материал корпуса: Пластик

	Единица измерения	МВ 250/200 ВЖ
Размер подключаемого воздуховода	мм	200

Размеры
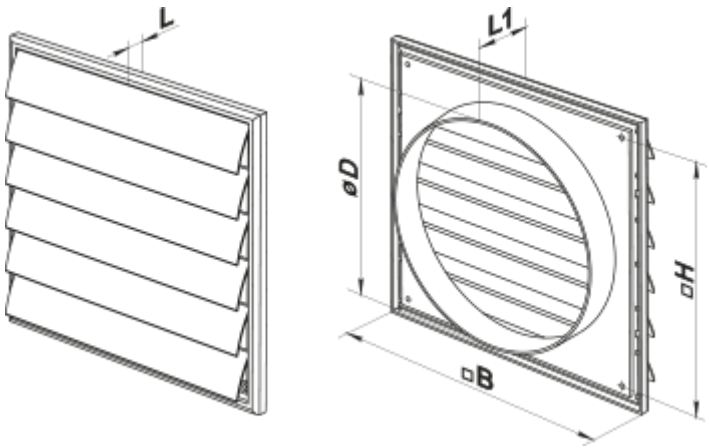
B	H	D	L	L1
250	214	200	15	41