МВ 250 ВД АСА

Приточно-вытяжные решетки пластиковые

• Материал корпуса: Пластик

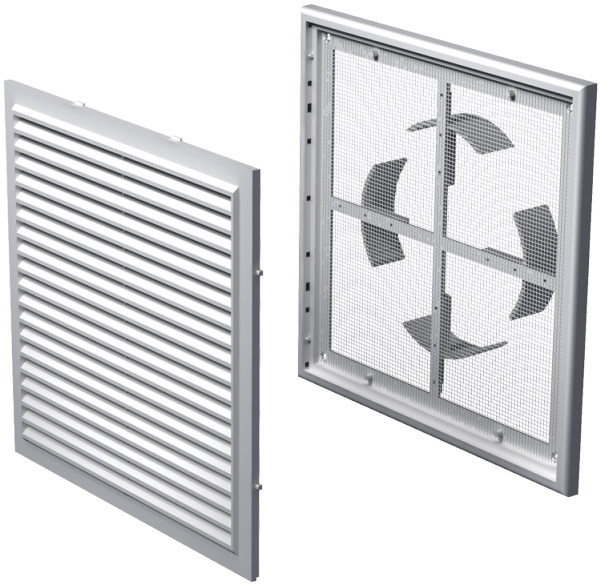

	Единица измерения	МВ 250 ВД АСА
Размер подключаемого воздуховода	мм	100

Размеры
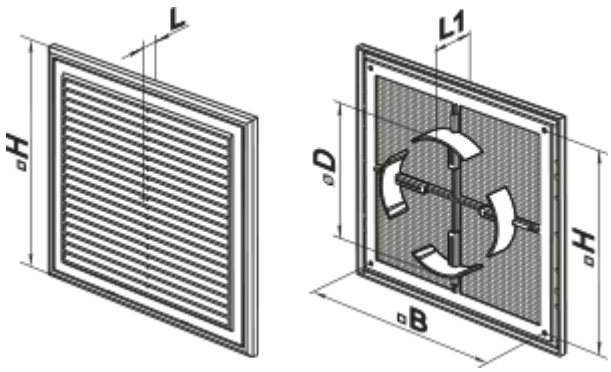
B	H	L	L1	D
250	214	14	42	100-150