МВ 250 ВЖД

Вытяжные решетки пластиковые

• Материал корпуса: Пластик

	Единица измерения	МВ 250 ВЖД
Размер подключаемого воздуховода	мм	100

Размеры
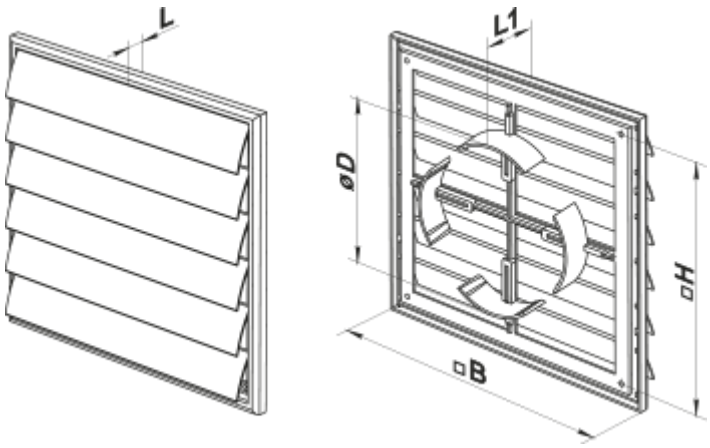
B	H	D	L	L1
250	214	100-150	15	41