MB 350 P

Приточно-вытяжные решетки дверные

• Материал корпуса: Пластик

	Единица измерения	MB 350 P

Размеры

H	L
130	368

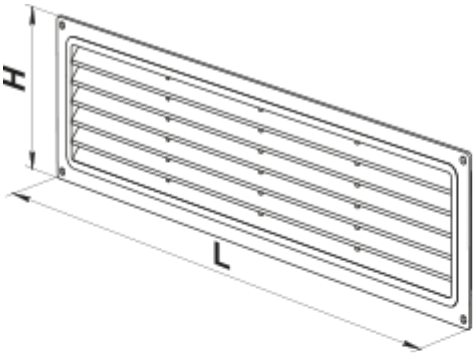
H
L

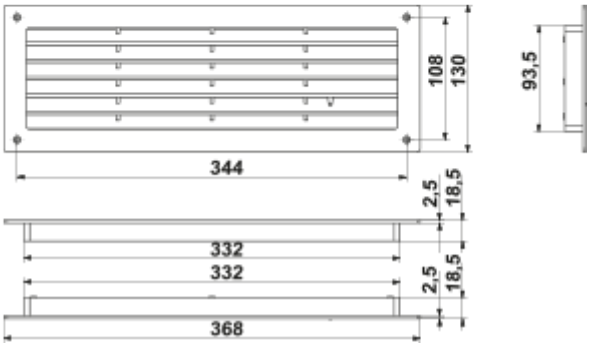
108
130
93,5
344
2,5
18,5
332
332
2,5
18,5
368