MB 440/2

Комплект пластиковых решеток с наклоненными ламелями, одноэлементные, для установки в двери

• Материал корпуса: Пластик



	Единица измерения	MB 440/2

Размеры

H	L
120	460

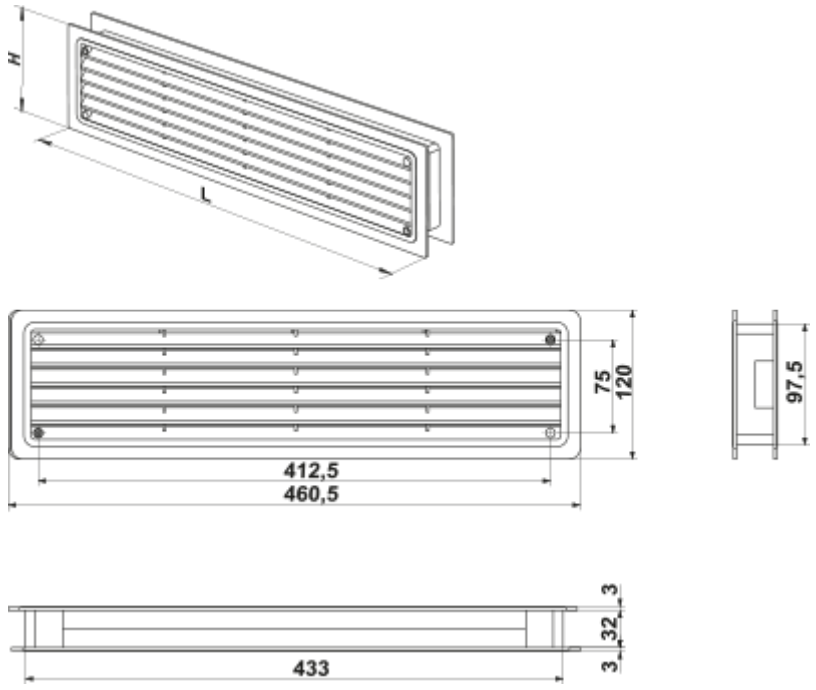
H
L
75
120
97,5
412,5
460,5
3
32
3
433