МВ 80 бВс

Приточно-вытяжные решетки пластиковые

• Материал корпуса: Пластик

	Единица измерения	МВ 80 бВс
Размер подключаемого воздуховода	мм	80

Размеры
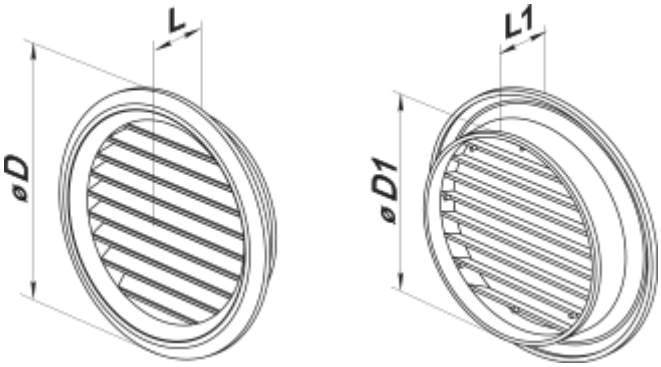
D	D1	L	L1
100	80	5	19