МВМ 100 ВЖ Н

Вытяжная гравитационная решетка металлическая

• Материал корпуса: Нержавеющая сталь

	Единица измерения	МВМ 100 ВЖ Н
Размер подключаемого воздуховода	мм	120

Размеры
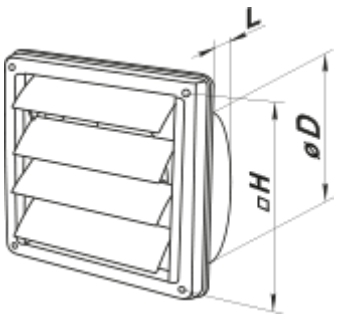
D	H	L
97	137	52