МВМ 125 б Н

Приточно-вытяжные решетки металлические

• Материал корпуса: Нержавеющая сталь

	Единица измерения	МВМ 125 б Н
Размер подключаемого воздуховода	мм	122

Размеры
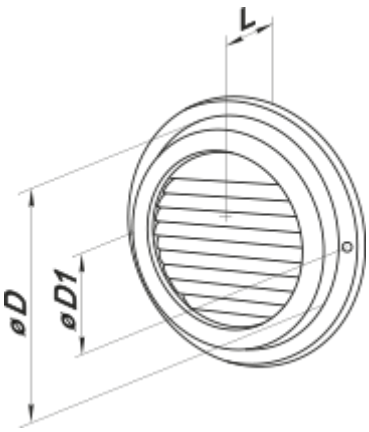
D	D1	L
122	165	24