МВМ 125 бВ Н

Приточно-вытяжные решетки металлические

• Материал корпуса: Нержавеющая сталь

	Единица измерения	МВМ 125 бВ Н
Размер подключаемого воздуховода	мм	125

Размеры
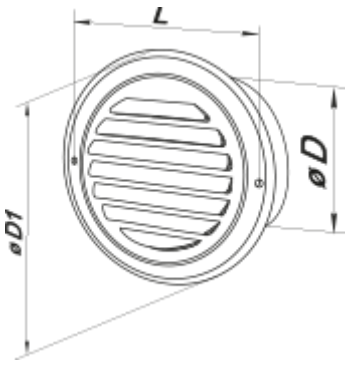
D	D1	L
119	184	165