МВМ 150 б Н

Приточно-вытяжные решетки металлические

• Материал корпуса: Нержавеющая сталь

	Единица измерения	МВМ 150 б Н
Размер подключаемого воздуховода	мм	144

Размеры
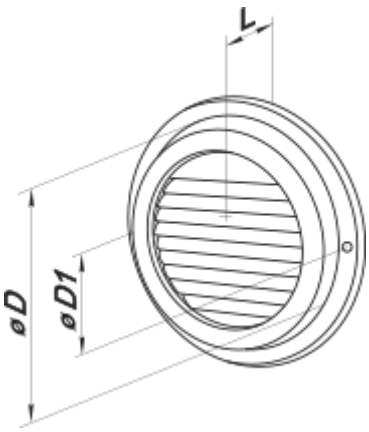
D	D1	L
144	190	26