МВМ 150 ВЖ Н

Вытяжная гравитационная решетка металлическая

• Материал корпуса: Нержавеющая сталь

	Единица измерения	МВМ 150 ВЖ Н
Размер подключаемого воздуховода	мм	97

Размеры
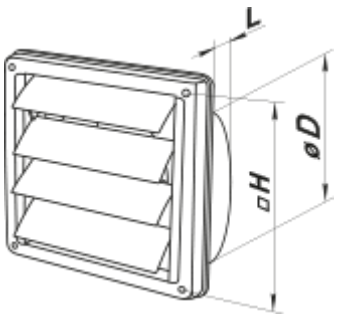
D	H	L
145	167	62