МВМ 162 бВс Н

Приточно-вытяжные колпаки металлические

• Материал корпуса: Нержавеющая сталь



	Единица измерения	МВМ 162 бВс Н
Размер подключаемого воздуховода	мм	160
Свободное сечение	м²	0.0135

Размеры

ØD	ØD1	L
155	192	62

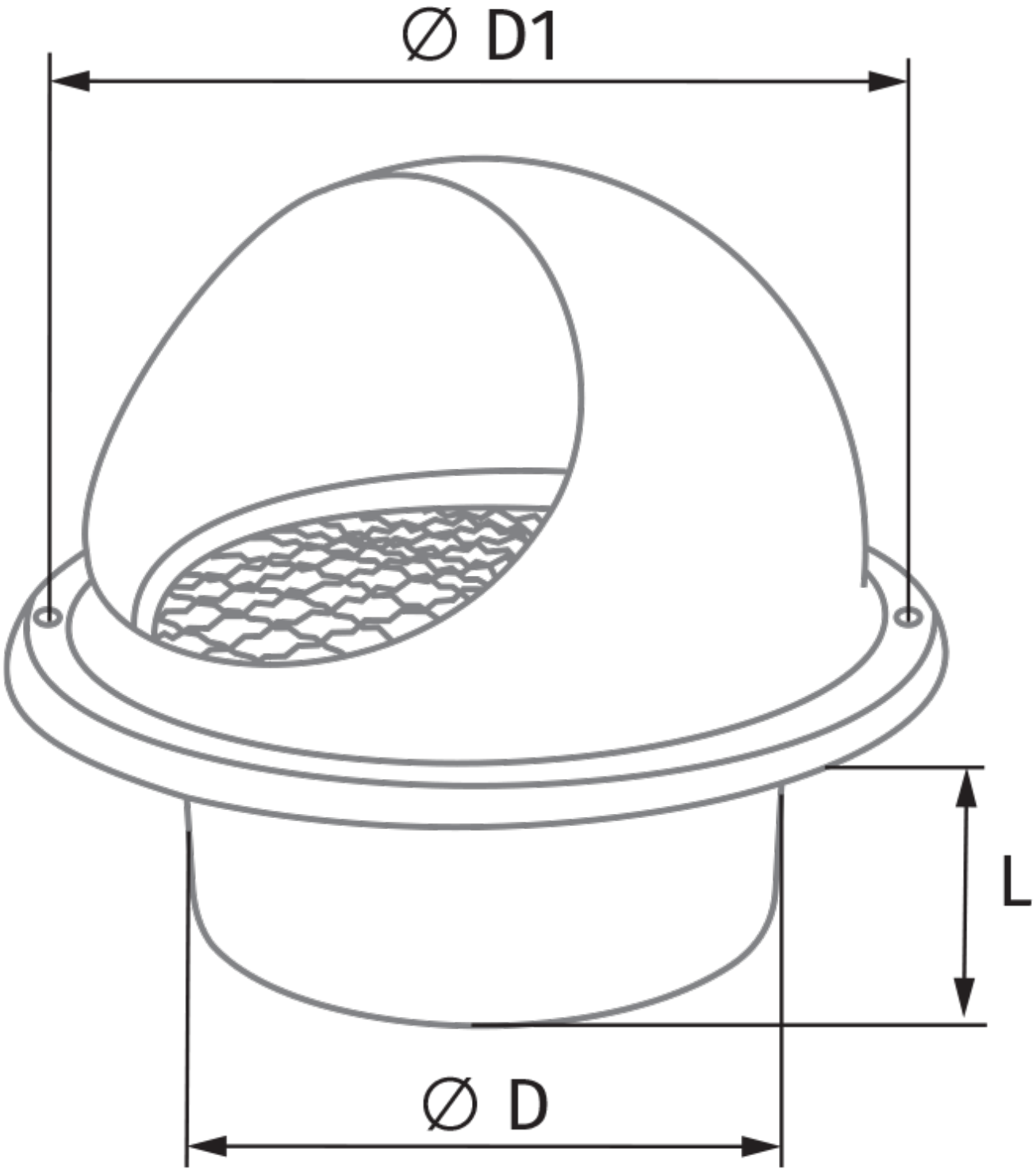
Ø D1
L
Ø D