MBM 200

Приточно-вытяжные решетки металлические однорядные

• Материал корпуса: Сталь

	Единица измерения	MBM 200

Размеры
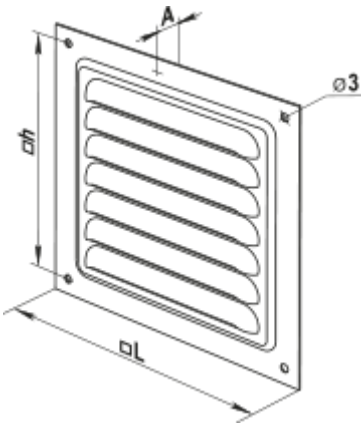
L	h	A
200	182	0.8