MBM 205x61 BP H

Приточно-вытяжная решетка металлическая

• Материал корпуса: Нержавеющая сталь

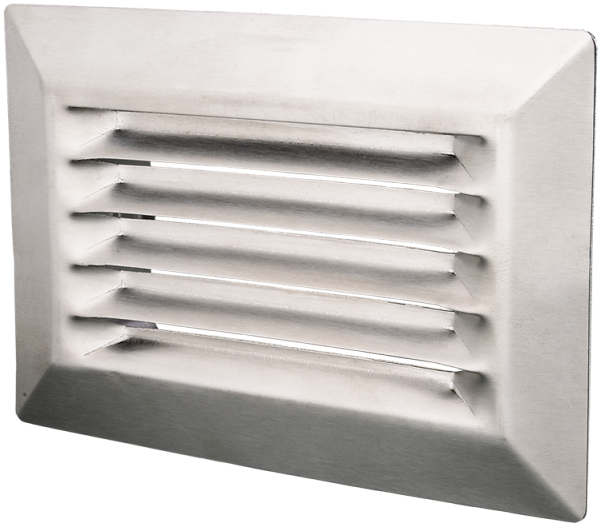

	Единица измерения	MBM 205x61 BP H

Размеры
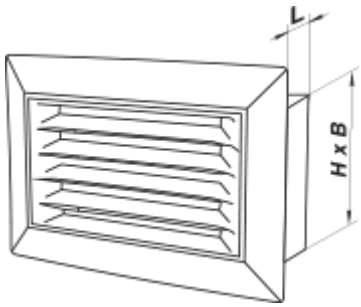
B	H	L
61	205	30