МВМ 250х80/5-3 коричневая

Металлические решетки с прямыми ламелями, однорядные, для установки в двери

• Материал корпуса: Сталь



	Единица измерения	МВМ 250х80/5-3 коричневая

Размеры

L	H	l	h	A
250	80	236	66	11.5

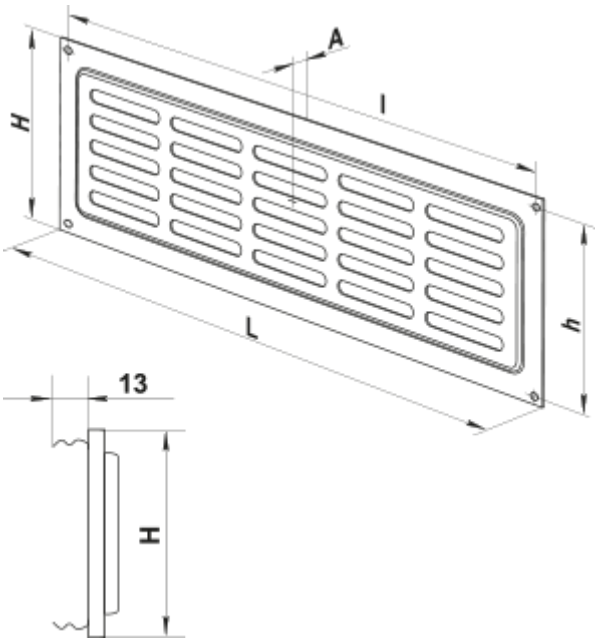
A
l
H
h
L
13
H