МВМ 475x80/10-3 коричневая

Металлические решетки с прямыми ламелями, однорядные, для установки в двери

• Материал корпуса: Сталь

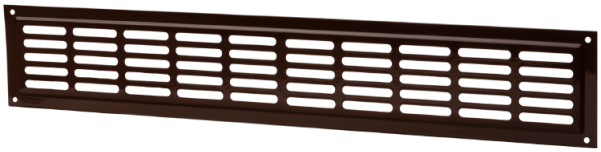

	Единица измерения	МВМ 475x80/10-3 коричневая

Размеры

L	H	l	h	A
475	80	461	71	11.5

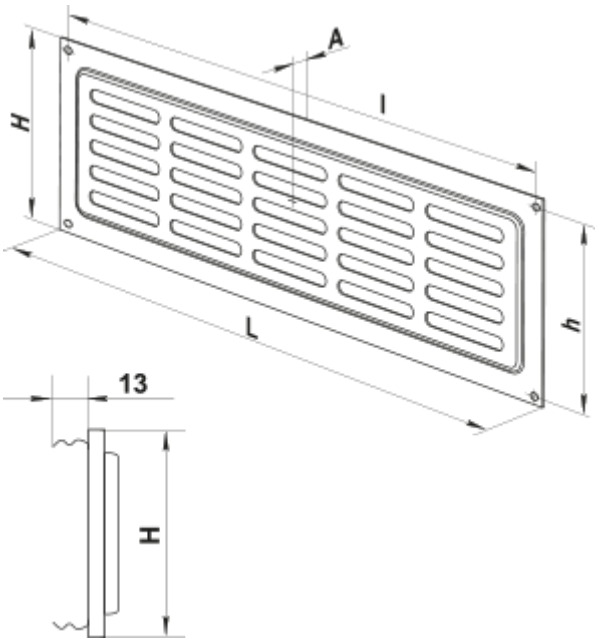
A
l
H
h
L
13
H