МВМ-50 Ш А



Приточно-вытяжная решетка металлическая

• Материал корпуса: Алюминий

	Единица измерения	МВМ-50 Ш А

Размеры

D	D1	a
50	41	5

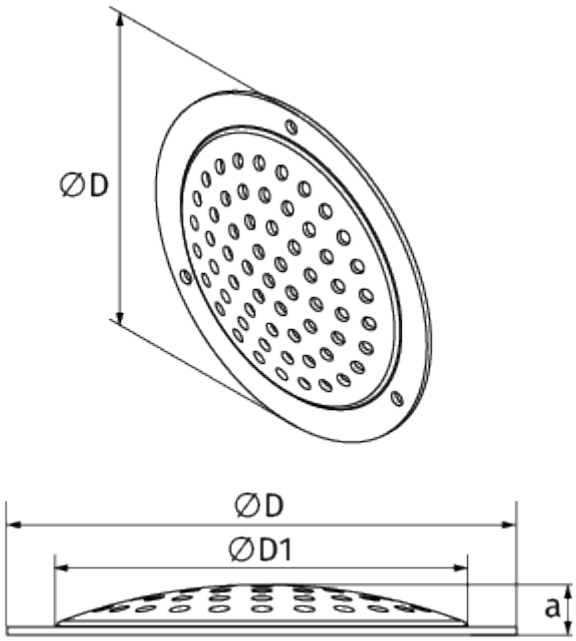
ØD
ØD
ØD1
a