MBMA 400x100

Приточно-вытяжные решетки металлические дверные

• Материал корпуса: Алюминий

	Единица измерения	MBMA 400x100

Размеры
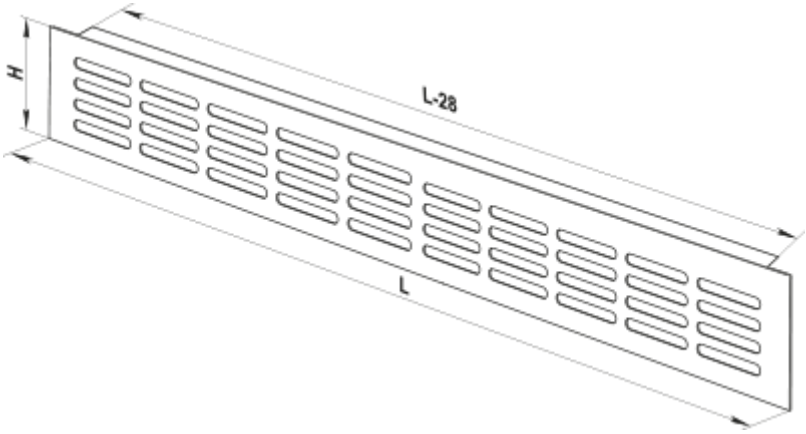
L	H
400	100