MBMA 800x80

Приточно-вытяжные решетки металлические дверные

• Материал корпуса: Алюминий

	Единица измерения	MBMA 800x80

Размеры
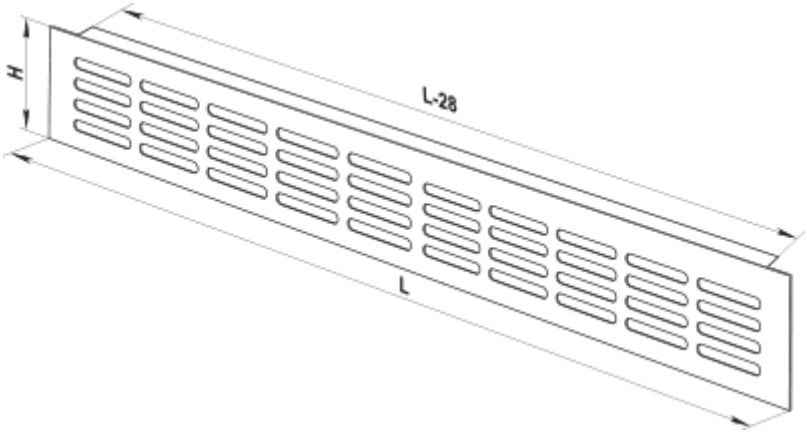
L	H
800	80